HIAB T-HIDUO 029

2015.11

HIAB T-HIDUO 029 TEKNISK DATA

Tekniske data	HIDUO CE/CEN 029-2	HIDUO CE/CEN 029-3	HIDUO CE/CEN 029-4
Maks. løftekapacitet (kNm)	27,2	27,1	26,1
Løftekapacitet (tm)	2,8	2,8	2,7
Rækkevidde/løftekapacitet, hydraulisk rækkevidde (m/kg)	1,5/1860 2,4/1140 3,4/800	1,5/1840 2,4/1120 3,4/780 4,4/600	1,6/1660 2,5/1020 3,5/720 4,5/540 5,5/440
Rækkevidde/løftekapacitet, manuel rækkevidde (m/kg)	4,4/600 5,5/450	5,5/440	
Rækkevidde, hydrauliske udskud (m)	1,9	2,9	3,9
Hydrauliske udskud (m)	3,4	4,4	5,5
Rækkevidde, manuelle forlængerarme (m)	2,1	1,1	
Løftehøjde over monteringsniveau (m)	4,7	5,7	6,7
Manual løftehøjde over monteringsniveau inkl. manuel forl. (m)	6,7	6,7	
Anbefalet olieflow (l/min)	10	10	10
Strømforbrug ved påkrævet olieflow (kW)	3	3	3
Maks. arbejdstryk (MPa)	17,5	17,5	17,5
Tankkapacitet PTO (l)	18	18	18
Svingvinkel (°)	322	322	322
Maks. hældning ved fuld kapacitet (°)	5	5	5
Svingmoment, brutto (kNm)	3	3	3
Svinghastighed (°/s)	14	14	14
Højde i parkeret position (mm)	1551	1551	1551
Bredde i parkeret position, stationær (mm)	798	798	798
Bredde i parkeret position, lastbilmonteret (mm) uden støttebensudtræk/med støttebensudtræk og opsving	1826/1926	1826/1926	1826/1926
Krav til monteringsplads stationær (mm)	300	300	300
Krav til monteringsplads lastbilmonteret (mm)	536	536	536
Vægt, stationær monteret (kg)	275	313	351
Vægt, monteringsramme plus 2 korte hydr. støtteben (kg)	121	121	121

Denne tabel viser nogle eksempler på modeller og repræsenterer nogle af de tilgængelige valgmuligheder. Med muligheden for at konfigurere din kran kan vi tilbyde dig en kran, der er skræddersyet til dine behov.

Kontakt SAWO A/S for yderligere oplysninger om de forskellige muligheder, vi kan tilbyde.

HIAB T-HIDUO 029-2

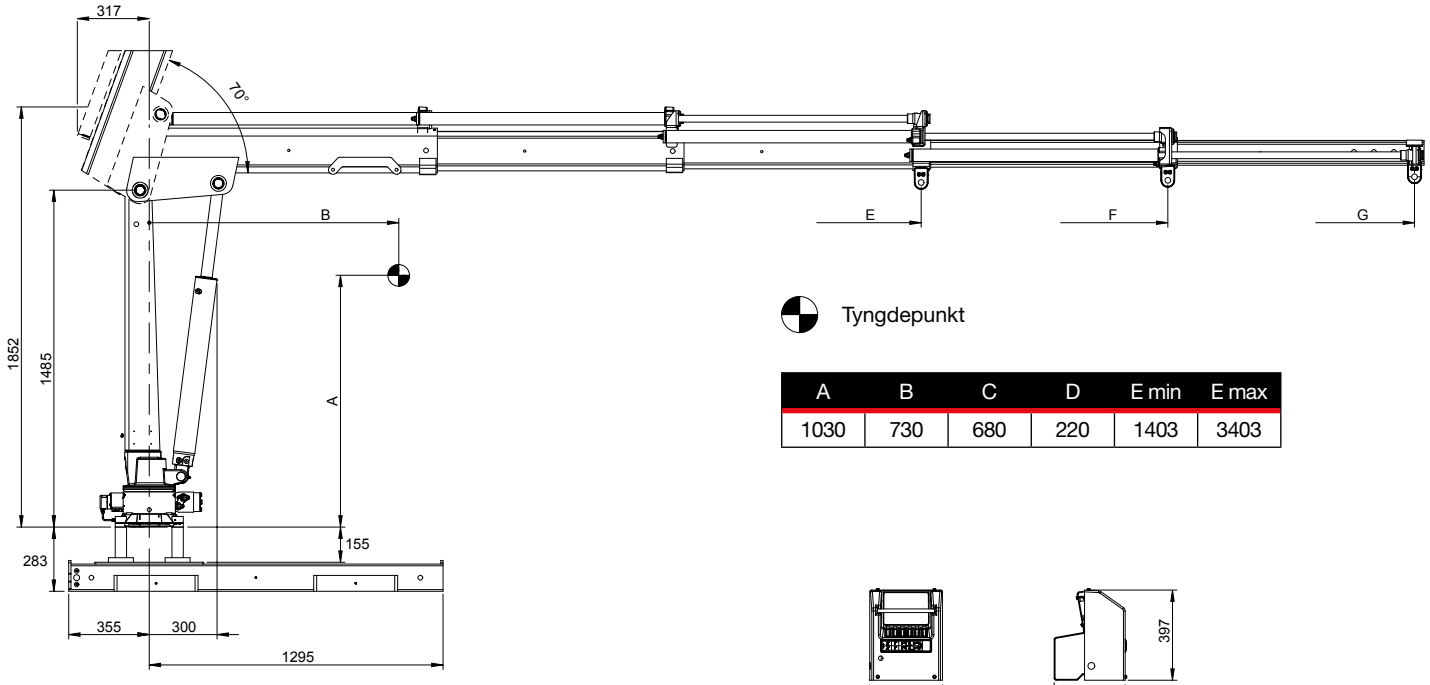

Tyngdepunkt

A	B	C	D	E min	E max
1030	730	680	220	1403	3403

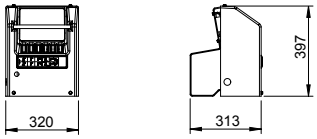

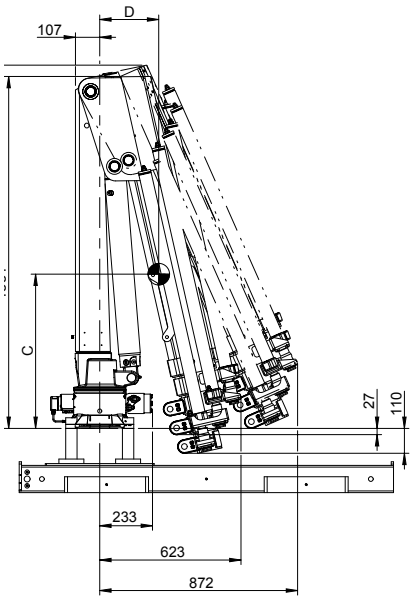

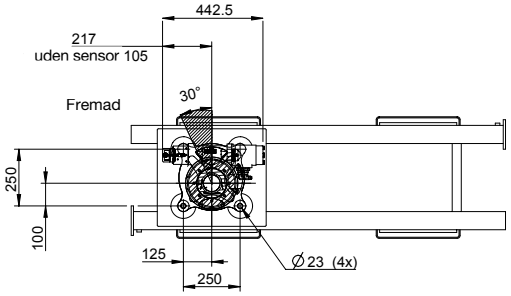

Kapacitetsplade HIAB T-HIDUO 029-2

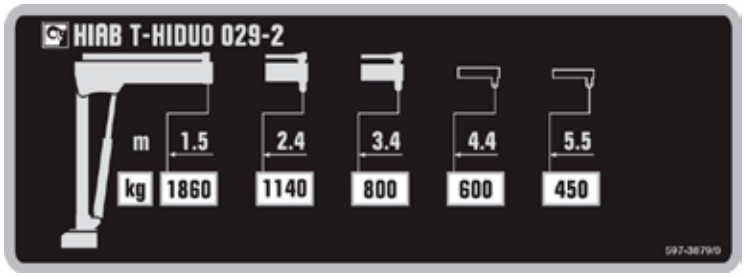

Lastdiagram HIAB T-HIDUO 029-2

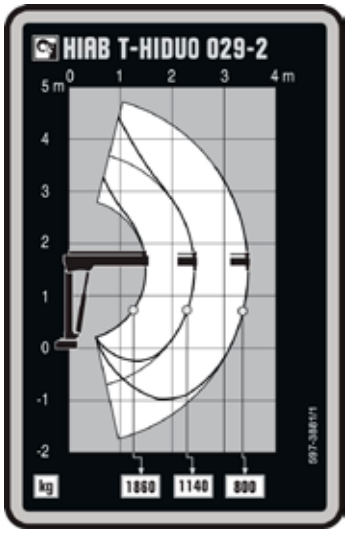

HIAB T-HIDUO 029-3

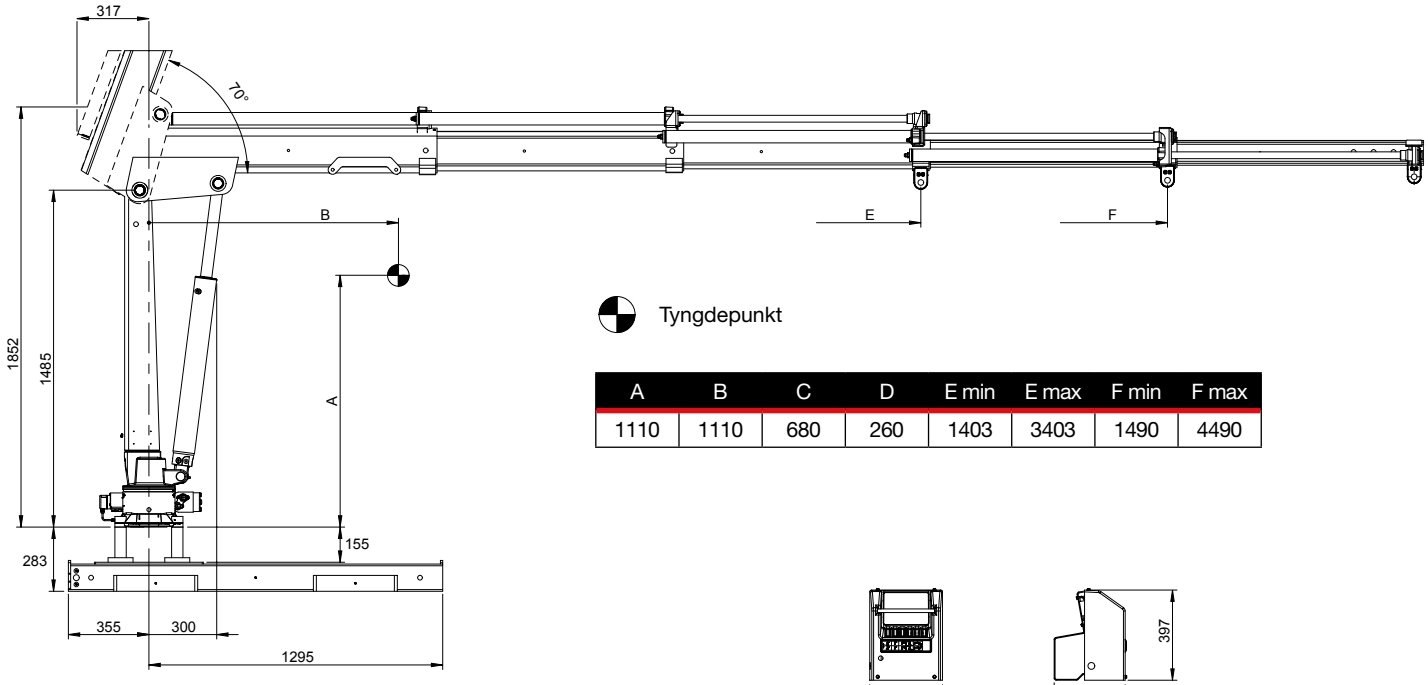

Tyngdepunkt

A	B	C	D	E min	E max	F min	F max
1110	1110	680	260	1403	3403	1490	4490

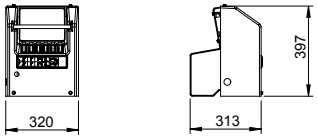

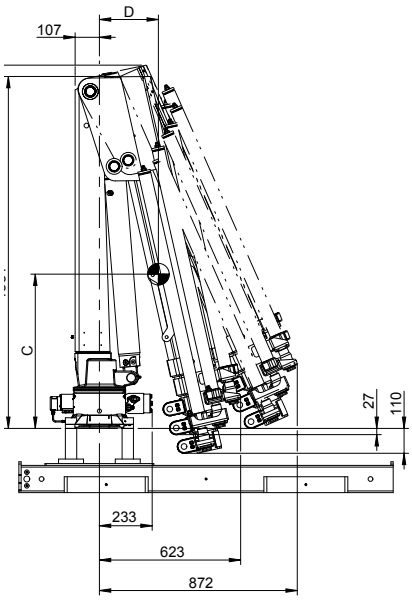

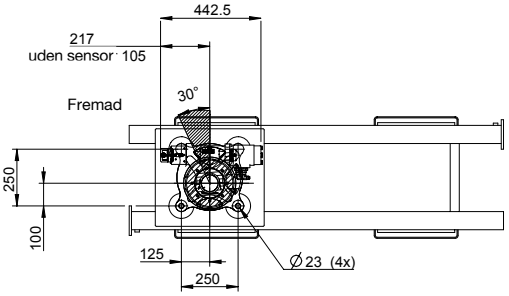

Kapacitetsplade HIAB T-HIDUO 029-3

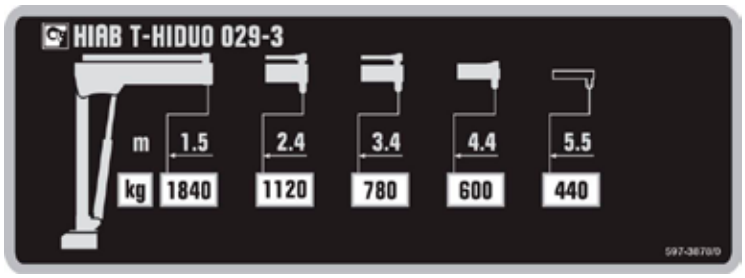

Lastdiagram HIAB T-HIDUO 029-3

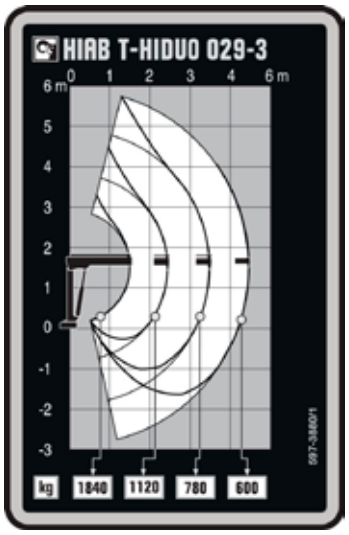

HIAB T-HIDUO 029-4

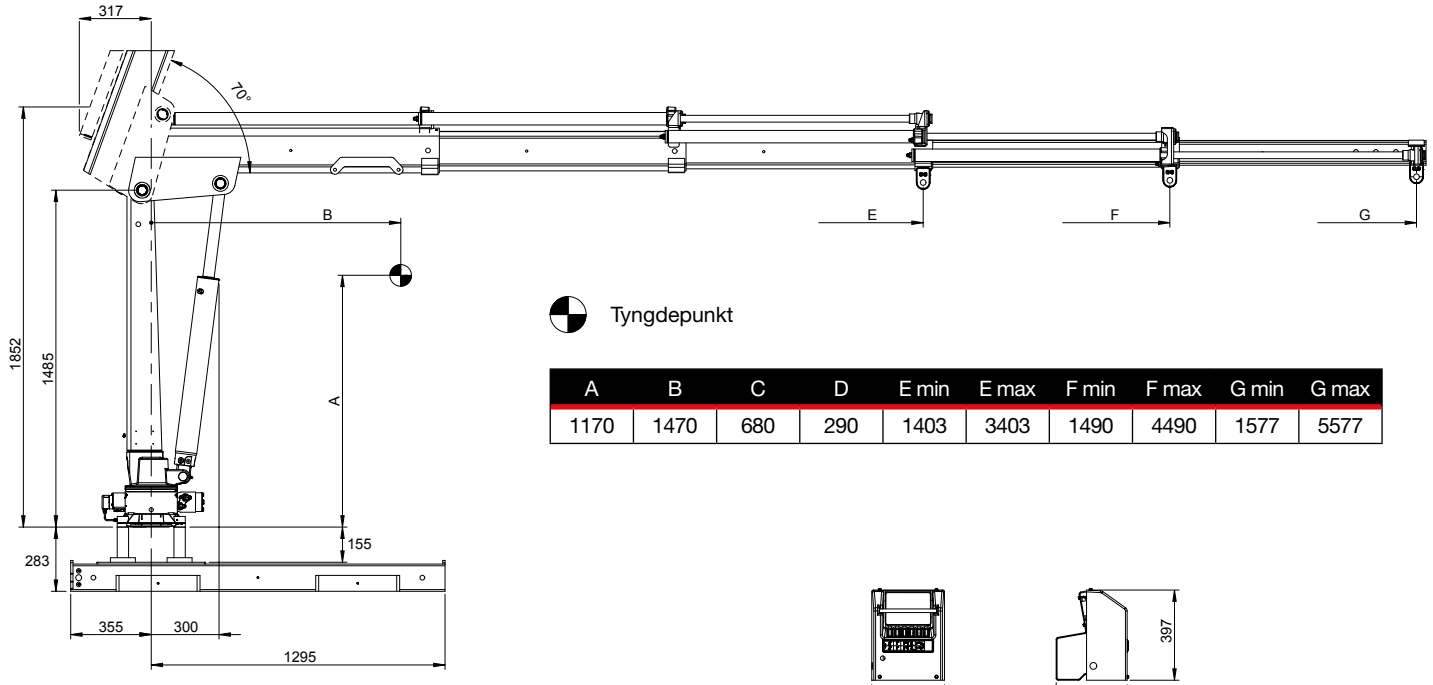

Tyngdepunkt

A	B	C	D	E min	E max	F min	F max	G min	G max
1170	1470	680	290	1403	3403	1490	4490	1577	5577

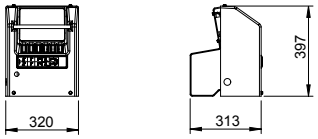

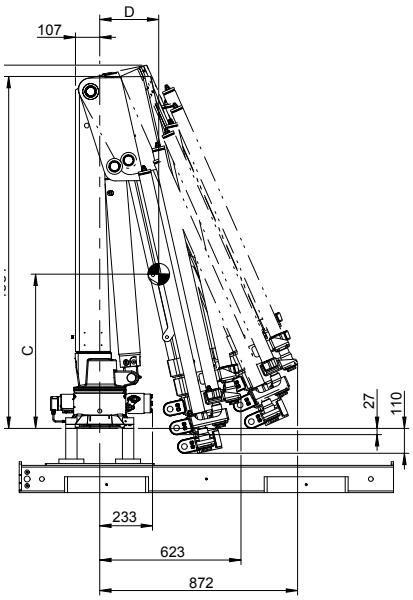

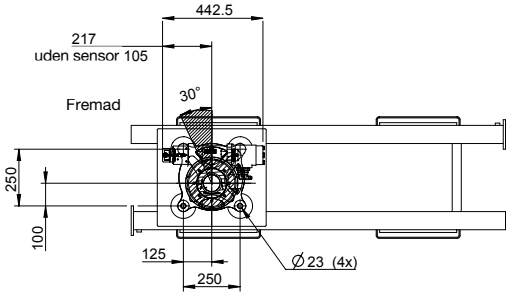

Kapacitetsplade HIAB T-HIDUO 029-4

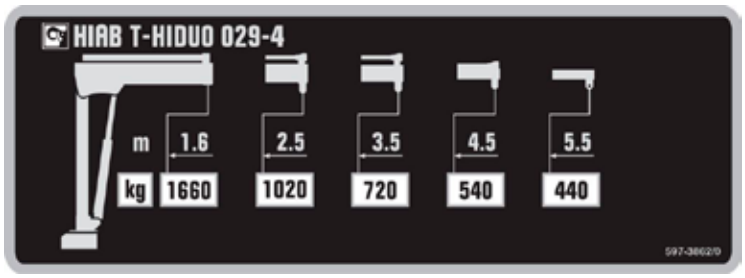

Lastdiagram HIAB T-HIDUO 029-4

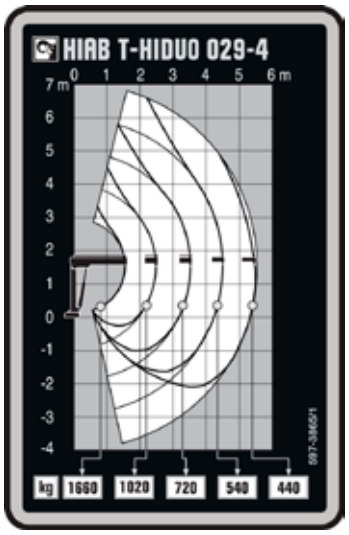

HIAB T-HIDUO 029

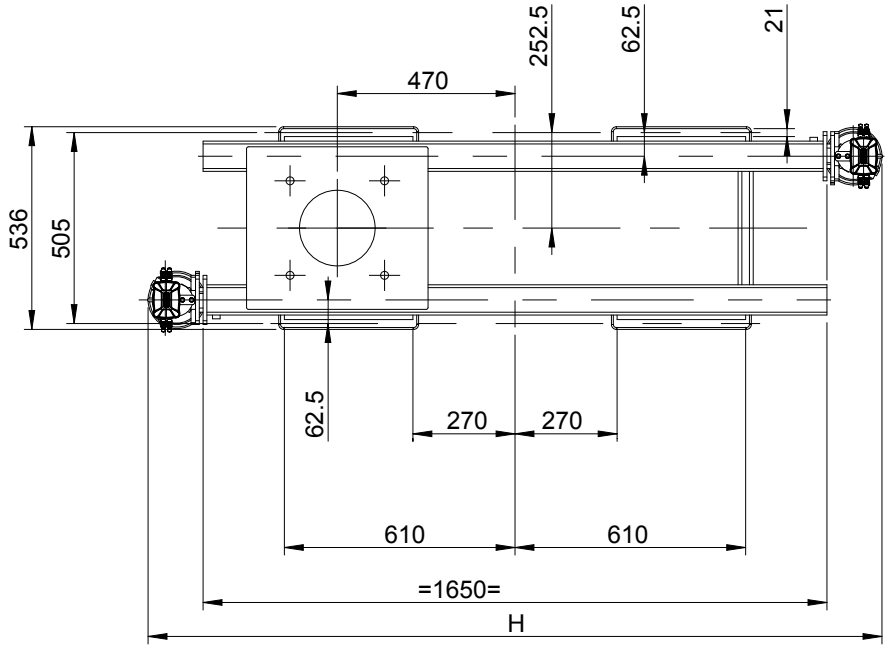

Bredde på monteringsramme	H
Uden udtræk, med fast støtteben	1826
Uden udtræk, med opsvingbart støtteben	1886
Med udtræk, og fast støtteben	1866
Med udtræk, og opsvingbare støtteben	1926

Støtteben med opsving i parkeret position

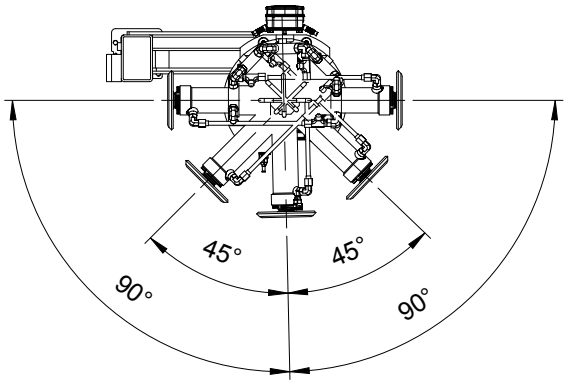

HIAB T-HIDUO 029

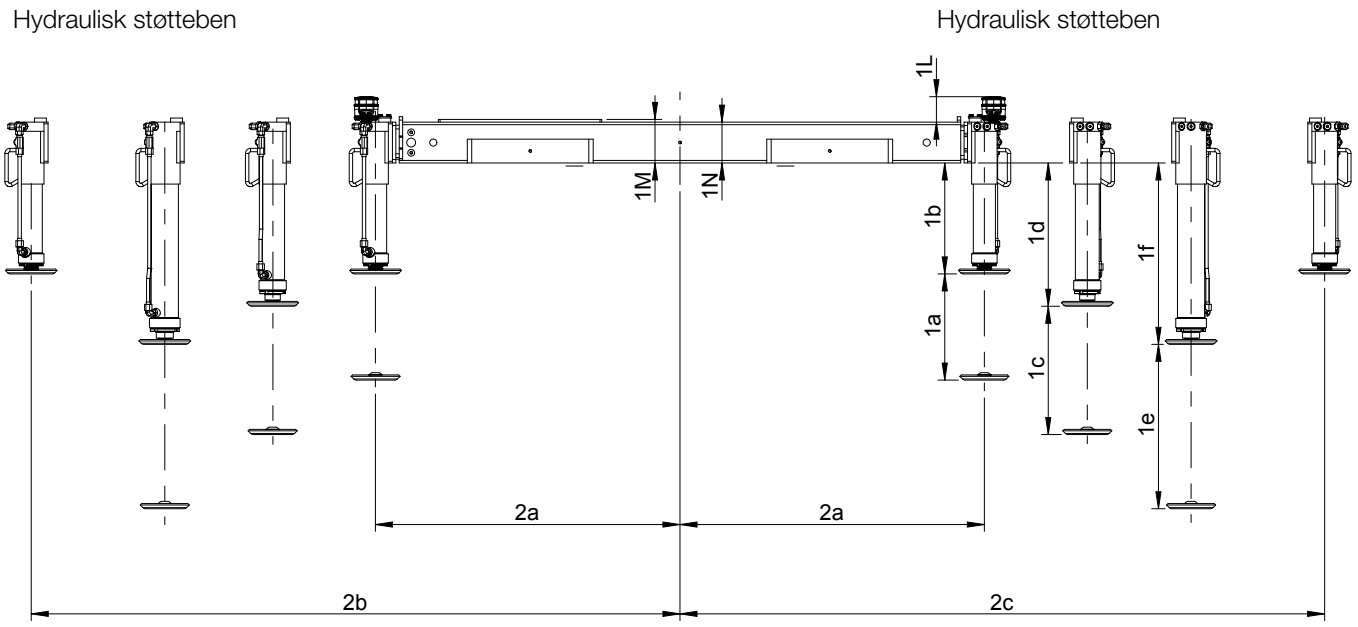

Mål monteringsramme

	Fastmonteret støtteben	Opsvingbar støtteben
1L	75	52
1M	128	128
1N	120	120

Længde støtteben

			Fastmonteret støtteben	Opsvingbar støtteben
Hydraulisk støtteben	Kort	1a	312	312
		1b	326	349
	Mellem	1c	377	377
		1d	421	444
	Lang	1e	483	483
		1f	533	556

Bredde monteringsramme

		Fastmonteret støtteben	Længde støttebensudtræk Kort (300 mm)	Længde støttebensudtræk Mellem (600 mm)	Længde støttebensudtræk Lang (1100 mm)
Fastmonteret støtteben	2a	875	895	895	895
	2b		1195	1695	1995
	2c		1195	1695	1995
Opsvingbar støtteben	2a	905	925	925	925
	2b		1225	1725	2025
	2c		1225	1725	2025

BUILT TO PERFORM

Hiab er verdens førende leverandør af lasthåndterings-udstyr til transportbranchen. Kundetilfredshed er vores højeste prioritet. Hiabs produktprogram omfatter HIAB stykgodskraner, JONSERED kraner til skovbrug og genbrug, LOGLIFT skovbrugskraner, MOFFETT medbringertruck og MULTILIFT kroghejs samt læssebagsmække af mærkerne DEL, WALTCO og ZEPRO.

hiab.com

Hiab er en del af Cargotec.

cargotec.com

TD-THIDUO-029-DA-EU_151117

Ansvarsfraskrivelse. Vi forbeholder os ret til at foretage ændringer. Illustrationer, tegninger og data svarer ikke altid til den seneste version eller standardmodel, der er i produktion. Modellerne på billederne kan vise specialudstyr eller specialfarver.

HIAB

hiab.com

SAWO A/S er Danmarks førende leverandør af kvalitets-produkter og 1. klasses service inden for hydrauliske og beslægtede lasthåndteringsprodukter til transport- og entreprenørbranchen. Vi udfører dagligt salg, service samt produktion af opbygninger fra mange afdelinger fordelt over hele landet. Se mere pa **www.sawo.dk.**

SAWO®

SAWO A/S • Industrimarken 1 • 9530 Støvring
Tlf 7010 0766 • sawo@sawo.dk • www.sawo.dk